VÝKRES OCEĽOVEJ KONŠTRUKCIE - ZVISLICE

ZVISLICA Z6, M 1:50

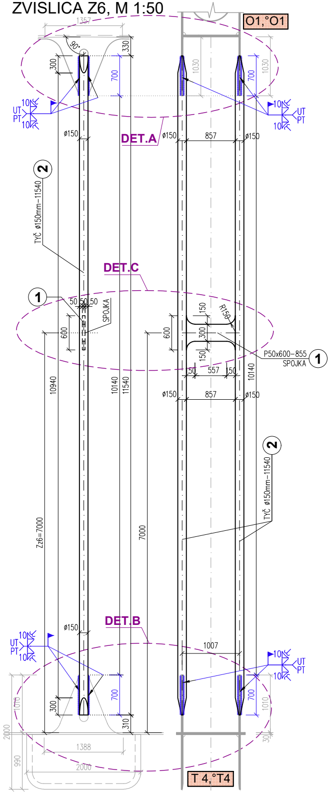
O1,°O1
1357
90°
330
300
700
1030
10
UT
PT
ø150
DET.A
857
2
TYČ ø150mm-11540
DET.C
1
50 50 50
SPOJKA
600
150
R150
300
P50x600-855
SPOJKA
1
557
10940
10140
11540
10140
Zz6=7000
7000
TYČ ø150mm-11540
2
DET.B
1007
310
1010
2000
990
1388
2000
30
T 4,°T4

ZVISLICA Z5, M 1:50

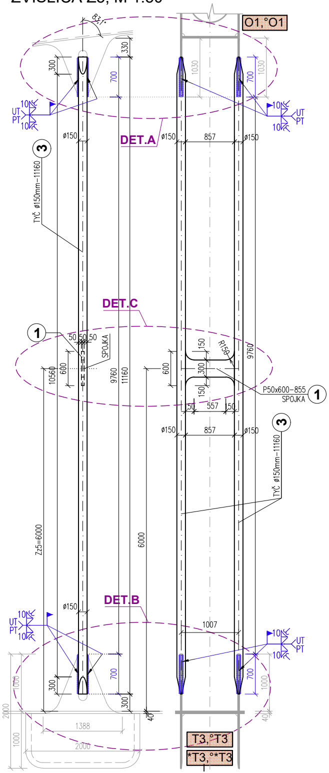
O1,°O1
83,1°
330
300
700
1030
10
UT
PT
ø150
DET.A
857
3
TYČ ø150mm-11160
DET.C
1
50 50 50
SPOJKA
10560
600
9760
11160
150
R150
300
9760
P50x600-855
SPOJKA
1
557
3
TYČ ø150mm-11160
Zz5=6000
6000
DET.B
1007
300
40
1000
2000
1000
1388
2000
T3,°T3
*T3,°*T3

ZVISLICA Z4, M 1:50

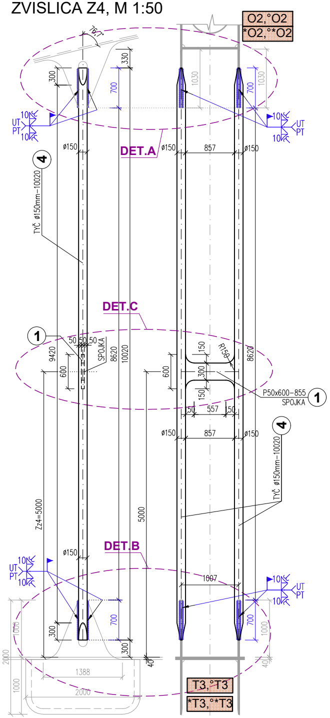
O2,°O2
*O2,°*O2
76,1°
330
300
700
1030
10
UT
PT
ø150
DET.A
857
4
TYČ ø150mm-10020
DET.C
1
50 50 50
SPOJKA
9420
8620
10020
600
150
R150
300
8620
P50x600-855
SPOJKA
1
557
4
TYČ ø150mm-10020
Zz4=5000
5000
DET.B
1007
300
40
1000
2000
1000
1388
2000
T3,°T3
*T3,°*T3

VÝKAZ OCELE:

MONTÁŽNE DIELY Z1-Z6				
P.Č.	Popis položky	Počet kusov	Hmotnosť (kg)	
			ks	celkom
1	P 50 x 600 - 855	18	201,35	3624,35
2	TYČ ϕ=150mm - 11540	4	1600,84	6403,36
3	TYČ ϕ=150mm - 11160	8	1548,13	12385,04
4	TYČ ϕ=150mm - 10020	8	1389,98	11119,84
5	TYČ ϕ=150mm - 8120	8	1126,41	9011,28
6	TYČ ϕ=150mm - 5465	8	758,11	6064,88
7	TYČ ϕ=150mm - 2055	8	285,07	2280,56
			SPOLU [kg]	**50889,31 kg**
			+ 3% zvary	**52416,00 kg**

* POZN.: HMOTNOSŤ BEZ ODREZU/SKOSENIA

ZVISLICA Z3, M 1:50

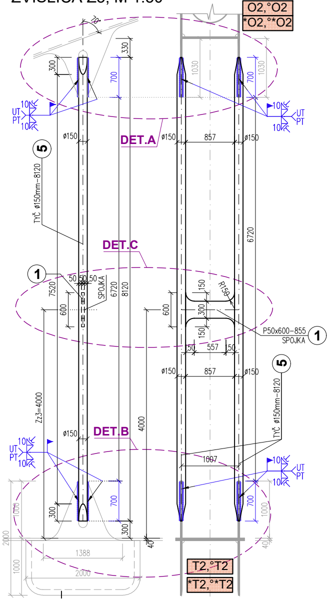
O2,°O2
*O2,°*O2
70°
330
300
700
1030
UT
PT
10
ø150
DET.A
857
5
TYČ ø150mm-8120
DET.C
1
50 50 50
SPOJKA
7520
6720
8120
600
150
300
R150
P50x600-855
SPOJKA
557
Zz3=4000
4000
DET.B
1007
1000
2000
1388
40
T2,°T2
*T2,°*T2

ZVISLICA Z2, M 1:50

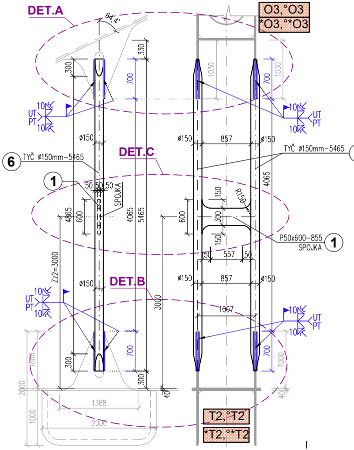
DET.A
64,4°
O3,°O3
*O3,°*O3
330
300
700
1030
UT
PT
10
ø150
857
6
TYČ ø150mm-5465
DET.C
1
50 50 50
SPOJKA
4865
600
4065
5465
150
300
R150
P50x600-855
SPOJKA
557
Zz2=3000
3000
DET.B
1007
1000
2000
1388
40
T2,°T2
*T2,°*T2

ZVISLICA Z1, M 1:50

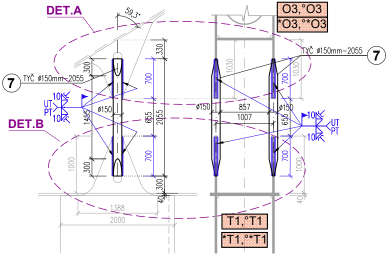
DET.A
59,3°
O3,°O3
*O3,°*O3
TYČ ø150mm-2055
7
330
300
700
1030
ø150
857
1007
1455
655
2055
UT
PT
10
DET.B
1000
1388
2000
40
T1,°T1
*T1,°*T1

POZNÁMKA
*
*
*
*
*
*
*

DETAIL A, M 1:20

POHĽAD Z BOKU

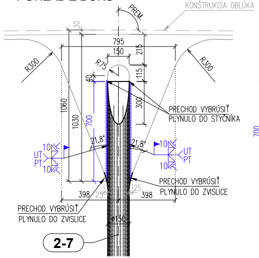

KONŠTRUKCIA OBLÚKA
PREM.
30
795
150
215
R300
R75
R300
115
40
300
1060
1030
700
21,8°
21,8°
10
UT
PT
10
10
UT
PT
10
PRECHOD VYBRÚSIŤ
PLYNULO DO STYČNÍKA
PRECHOD VYBRÚSIŤ
PLYNULO DO ZVISLICE
398
25
25
398
PRECHOD VYBRÚSIŤ
PLYNULO DO ZVISLICE
ø150
2-7

POHĽAD Z PREDU

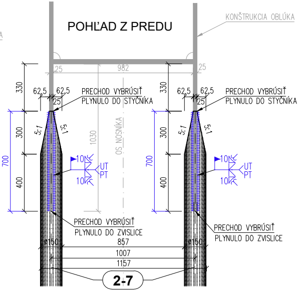

KONŠTRUKCIA OBLÚKA
25
982
25
330
62,5
62,5
25
PRECHOD VYBRÚSIŤ
PLYNULO DO STYČNÍKA
330
62,5
62,5
25
PRECHOD VYBRÚSIŤ
PLYNULO DO STYČNÍKA
5:1
5:1
5:1
5:1
300
700
400
1030
OS NOSNÍKA
300
700
400
10
UT
PT
10
10
UT
PT
10
PRECHOD VYBRÚSIŤ
PLYNULO DO ZVISLICE
PRECHOD VYBRÚSIŤ
PLYNULO DO ZVISLICE
ø150
857
ø150
1007
1157
2-7

DETAIL C - spojka, M 1:20

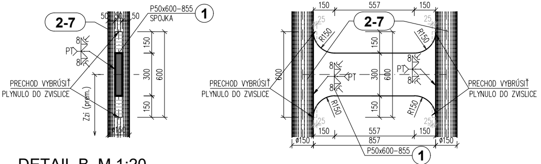

2-7
50
50
50
P50x600–855
SPOJKA
1
8
PT
8
150
300
600
150
PRECHOD VYBRÚSIŤ
PLYNULO DO ZVISLICE
Zzi (prem.)
ø150
150
557
150
2-7
25
25
R150
R150
150
300
600
150
8
PT
8
8
PT
8
PRECHOD VYBRÚSIŤ
PLYNULO DO ZVISLICE
600
PRECHOD VYBRÚSIŤ
PLYNULO DO ZVISLICE
R150
R150
25
25
150
557
150
ø150
857
ø150
P50x600–855
1

DETAIL B, M 1:20

POHĽAD Z BOKU

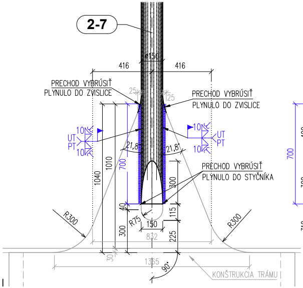

2-7
ø150
416
416
PRECHOD VYBRÚSIŤ
PLYNULO DO ZVISLICE
25
25
PRECHOD VYBRÚSIŤ
PLYNULO DO ZVISLICE
10
UT
PT
10
10
UT
PT
10
21,8°
21,8°
1040
1010
700
300
PRECHOD VYBRÚSIŤ
PLYNULO DO STYČNÍKA
40
115
R300
R75
150
R300
300
832
225
30
1385
90°
KONŠTRUKCIA TRÁMU

POHĽAD Z PREDU

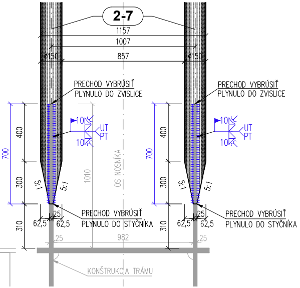

2-7
1157
1007
ø150
857
ø150
PRECHOD VYBRÚSIŤ
PLYNULO DO ZVISLICE
PRECHOD VYBRÚSIŤ
PLYNULO DO ZVISLICE
10
UT
PT
10
10
UT
PT
10
400
700
300
1010
OS NOSNÍKA
400
700
300
5:1
5:1
5:1
5:1
25
25
310
62,5
62,5
PRECHOD VYBRÚSIŤ
PLYNULO DO STYČNÍKA
310
62,5
62,5
PRECHOD VYBRÚSIŤ
PLYNULO DO STYČNÍKA
25
982
25
KONŠTRUKCIA TRÁMU

NAVRHOVANÉ MATERIÁLY:

OCEĽ NOSNEJ KONŠTRUKCIE:

– PLECHY A PROFILY:	STN EN 10025–2_3:	**S355J2+N a S355NL**
– RÚRY, DUTÉ PROFILY:	STN EN 10210–1_2:	**S355J2H**
– SKRUTKY	10.9, PODLOŽKY 300HV (POZINKOVANÉ)	
– TRIEDA ZHOTOVENIE ONK PREMOSTENIA:	STN EN 1090–2:	**EXC3**
– POŽIADAVKY NA ZVARY:	STN EN ISO 5817:	**TRIEDA HODNOTENIA B+**

NAVRHOVANÉ PODĽA:

STN EN 1993–2, STN EN 1993–1–1; STN EN 1993–1–5; STN

POZNÁMKY:

- VÝŠKOVÝ SYSTÉM BpV, POLOHOVÝ SYSTÉM S–JTSK;
- OCEĽOVÉ KONŠTRUKCIE BUDÚ ZHOTOVENÉ V ZMYSLE STN EN 1090–2 (NK MOSTA – TRIEDA EXC3);
- VÝKRES SLÚŽI AKO PODKLAD PRE SPRACOVANIE VTD, KTORÚ ZABEZPEČÍ ZHOTOVITEĽ U VÝROBCU OCEĽOVEJ
- VTD BUDE PRED SAMOTNOU VÝROBOU OC. KONŠTRUKCIÍ ODSÚHLASENÁ STAVEBNÝM DOZOROM A INVESTOROM
- KONŠTRUKCIA JE ZNÁZORNENÁ BEZ NADVÝŠENIA, VÝROBNÉ NADVÝŠENIE – VIĎ SCHÉMA NADVÝŠENIA – PRíL
- NADVÝŠENIE TVARU HLAVNÝCH NOSNÍKOV OK MUSÍ BYŤ ZOHĽADNENÉ VO VTD;
- KONŠTRUKCIA KRESLENÁ PRI TEPLOTE +10 °C;
- KONŠTRUKCIA KRESLENÁ BEZ ODPOČÍTANIA KOREŇOVÝCH VÔĽ PRE ZVARY, V TVARE PRED ZABRÚSENÍM, BEZ (ZVAROVÉ, PKO);
- NEOZNAČENÉ VÝREZY MAJÚ POLOMER 50mm;
- PRECHOD MEDZI HRÚBKAMI MATERIÁLU BUDE PREVEDENÝ V SKLONE 1:10;
- V MIESTACH APLIKÁCIE PROTIKORÓZNEJ OCHRANY VŠETKY HRANY ZAOBLIŤ POLOMEROM 2 mm;
- MONTÁŽNE PODPORY A ZARIADENIA PRE MONTÁŽ DIELCOV (napr.OKÁ), MONTÁŽNE POMÔCKY PRE ZAISTENIE KONŠTRUKČNÝCH ČASTÍ PRI DOPRAVE A MONTÁŽI NIE SÚ SÚČASŤOU TEJTO PD;
- NA MOSTE BUDÚ POUŽITÉ KONTROLNÉ A VÝBEHOVÉ DOSKY, KTORÉ NIE SÚ SÚČASŤOU VÝKAZU MATERIÁLU;
- KONTROLNÉ DOSKY BUDÚ REALIZOVANÉ PO DOHODE SO STAVEBNÝM DOZOROM A PROJEKTANTOM;
- VŠETKY TUPÉ ZVARY BUDÚ PLNE PREVARENÉ A PRECHODY ZVAROV DO ZÁKLADNÉHO MATERIÁLU BEZVRUBOV
- VŠETKY ZVARY BUDÚ PO OBVODE UZAVRETÉ;
- PROTIKORÓZNA OCHRANA OCEĽOVEJ KONŠTRUKCIE LÁVKY BUDE V ZMYSLE ŽSR TS14, VIĎ TS;
- VÝKRESY TVARU OK MOSTA – VIĎ PRíL.č.09.1 A č.09.3;
- UVEDENÉ HMOTNOSTI POLOŽIEK SÚ BEZ UVAŽOVANIA VÝREZOV A OTVOROV V PLECHOCH;
- POLOŽKY OZNAČENÉ # – VO VÝKAZE HMOTNOSTI JE UVEDENÁ AJ HMOTNOSŤ PLECHU VÝREZU (NAPR. ČLEN
- CELKOVÝ VÝKAZ MATERIÁLU JE V RÁMCI SAMOSTATNEJ PRÍLOHY – PRíL.č.09.12;
- JEDNOTLIVÉ MONTÁŽNE DIELY SUSEDNÝCH CELKOV BUDÚ SKÚŠOBNE ZOSTAVENÉ V MOSTÁRNI;
- ZVARY SPÁJAJÚCE TYČ SO STYČNÍKOVÝM PLECHOM/SPOJKOU JE POTREBNÉ VYBRÚSIŤ (PLYNULÝ PRECHOD);
- ZVISLICE SA PRI VYSÚVANÍ KONŠTRUKCIE MUSIA DOČASNE VYSTUŽIŤ A ZASTABILIZOVAŤ (NAMÁHANIE VZPERNÝ
- ZMENY OPROTI PREDPOKLADOM PROJEKTU JE NUTNÉ KONZULTOVAŤ S PROJEKTANTOM, RESP. ODSÚHLASIŤ S

T1 ....OZNAČENIE SUSEDNÉHO MONTÁŽNEHO DIELU

SCHÉMA UMIESTNENIA DIELOV, M 1:500

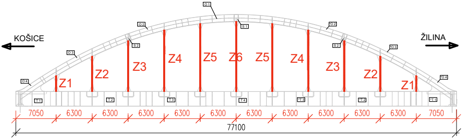
KOŠICE
ŽILINA
O 1
O 2
S 1
S 2
O 3
O 4
*O 2
*O 3
*O 4
T 1
T 2
T 3
T 4
*T 3
*T 2
*T 1
Z1
Z2
Z3
Z4
Z5
Z6
Z5
Z4
Z3
Z2
Z1
7050
6300
6300
6300
6300
6300
6300
6300
6300
6300
6300
7050
77100

EN 1993–1–9

KONŠTRUKCIE;

STAVBY;

.č.09.3;

SKOSENIA HRÁN

VARU A STABILITY

O OPRACOVANÉ;

TÉ PRVKY...);

M TLAKOM);

TAVEBNÝM DOZOROM.

ZMENY PROJEKTOVEJ DOKUMENTÁCIE:

Zmena				
	Index:	Dátum:	Meno - Podpis:	Text zmeny:

Zodpovedný projektant stavby:	Ing. Ján Kušnír	
GENERÁLNY PROJEKTANT STAVBY		
Zákazkové číslo:		0608

REMING CONSULT

REMING CONSULT, a.s., Tomášikova 14366/64A,
831 04 Bratislava - mestská časť Nové Mesto

Zodpovedný projektant UČS:	Ing. Ján Kušnír	
Zodpovedný projektant objektu:	Ing. Peter Vyšlan	Vyšlan
Vypracoval:	Ing. Peter Vyšlan	Vyšlan
Kontroloval:	Ing. Lukáš Rolko	Rolko

DAQE Slovakia s.r.o.
Pribinova 8953/62, 010 01 Žilina
www.daqe.sk, info@daqe.sk

Kraj: Žilinský
Okres: Liptovský Mikuláš

Investor - stavebník: Železnice Slovenskej republiky
Klemensova 8, 813 61 Bratislava, Slovenská republika

Stavba: Modernizácia železničnej trate Žilina - Košice,
úsek trate Liptovský Mikuláš - Poprad-Tatry (mimo), 5. etapa
UČS 409 - Traťový úsek Liptovský Hrádok – Liptovský Mikuláš

Názov SO: SO 409-33-01
Liptovský Hrádok - Liptovský Mikuláš,
železničný most nad cestou I/18 v nžkm 244,475

Názov prílohy: VÝKRES OCEĽOVEJ KONŠTRUKCIE - ZVISLICE

Kódové označenie výkresu: 0608 - DRS - E - 409 - 33 - 01 00 - 009 - 09

Stupeň - účel:	DRS
Zákazkové číslo:	0608
Archívne číslo:	
Dátum:	09/2024
Počet A4:	7xA4
Mierka:	1:500, 1:50, 1:20
Časť: E	Súprava:
Číslo SO: 409-33-01	
Číslo prílohy:	09.9